SSI 65R

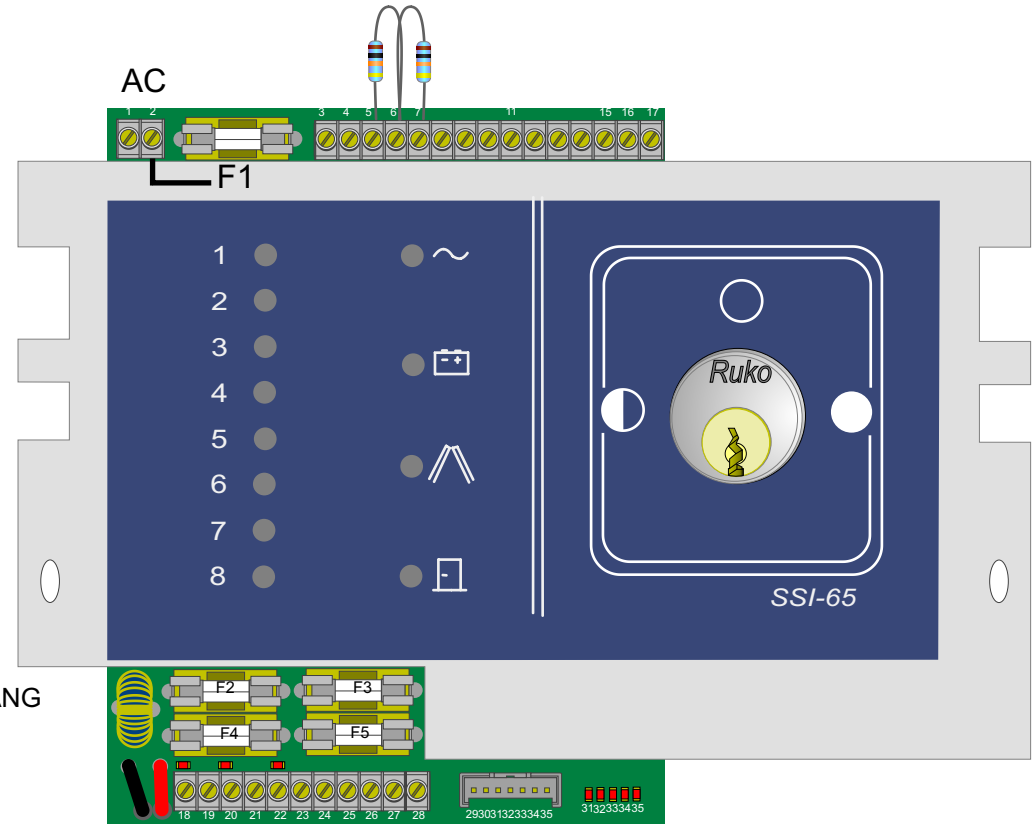

1 - AC IN
2 - AC IN
3 - 12V sikring F2
4 - 0V
5 - Z1 Normal zone
6 - 0V
7 - Z2 Normal zone + nat
8 - Z3 Normal zone + nat
9 - 0V
10 - Z4 Adgangszone
11 - Z5 Indgangszone
12 - OV
13 - Z6 Sabotage zone
14 - Z7 Overfaldszone
15 - 0V
16 - Z8 Teknisk Zone
17 - BUZZER 12V
18 - SYSTEM FEJL UDGANG
19 - Flash minusaktiv
20 - 12V sikring F3
21 - Sirene minusaktiv
22 - Lågsabotage indgang
23 - Lågsabotage indgang
24 - 0V
25 - 12V sikring F5
Betjening
26 - NAT TILKOBLING (minusstyret)
27 - 0V
28 - TIL/FRAKOBLING (minusstyret)
Telefonsenderport
29 - 0V
30 - 12V sikring F5
31 - C (hukommelse til PIR)
32 - TEKNIK Z8
33 - TILKOBLING 12V
34 - OVERFALD
35 - ALARM/SABOTAGE
(telefonsenderport kan kun belastes med 10mA per udgang)
Sikrings typer
F1 = 2A træg til transformer
F2 = 1A træg
F3 = 1A træg
F4 = 3,15A træg til batteri
F5 = 1A træg